XVMO

Ввертное резьбовое соединение

Обновлено: 04.29.24

Характеристики

Соединение 1	Метрическая наружная резьба, цилиндрическая
Форма уплотнения 1	Форма F
Форма уплотнения 2	Внутренний конус 24°
Соединение 2	Метрическая наружная резьба, цилиндрическая
Конструкция	прямые
Модель	Ввертное резьбовое соединение
Норма	ISO 8434-1
Материал	Сталь
Защита поверхности	Гальваническое покрытие

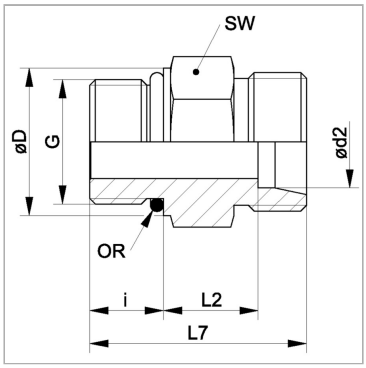

Указания

Указания по монтажу, установке, нагрузке давлением и допустимым рабочим температурам представлены в технической информации для резьбовых трубных соединений.

Комплект поставки

Штуцер (без накидной гайки и режущего кольца)

Артикул

Наименование	Ø D	Наружный Ø трубы	G	i	L2	L7	Ø d2	SW	Рабочее давление, бар	Кольцо круглого сечения
XVMO04LL	10,8	4	M 8 x 1	6,5	9,5	20,0	4	11	PN 100	6,1 x 1,6
XVMO04LL10	12,8	4	M 10 x 1	6,5	9,5	20,0	4	13	PN 100	8,0 x 1,5
XVMO06LL	12,8	6	M 10 x 1	6,5	8,0	20,0	6	13	PN 100	8,0 x 1,5
XVMONW04HL	14,0	6	M 10 x 1	8,5	8,5	24,0	6	14	PN 315	8,0 x 1,5
XVMONW06HL	17,0	8	M 12 x 1,5	11,0	10,0	28,0	8	17	PN 315	9,3 x 2,4
XVMONW08HL	19,0	10	M 14 x 1,5	11,0	11,0	29,0	10	19	PN 315	11,3 x 2,4
XVMONW10HL	22,0	12	M 16 x 1,5	11,5	12,5	31,0	12	22	PN 315	13,3 x 2,4
XVMONW10HL18	24,0	12	M 18 x 1,5	12,0	12,5	31,5	12	24	PN 250	15,3 x 2,4
XVMONW13HL	24,0	15	M 18 x 1,5	12,5	13,5	33,0	15	24	PN 250	15,3 x 2,4
XVMONW13HL22	27,0	15	M 22 x 1,5	13,0	15,0	35,0	15	27	PN 250	19,3 x 2,4
XVMONW16HL	27,0	18	M 22 x 1,5	13,0	14,5	35,0	18	27	PN 160	19,3 x 2,4
XVMONW20HL	31,0	22	M 26 x 1,5	16,0	17,5	41,0	22	41	PN 160	23,3 x 2,4
XVMONW20HL27	32,0	22	M 27 x 2	16,0	16,5	40,0	22	32	PN 160	23,6 x 2,9
XVMONW25HL	41,0	28	M 33 x 2	16,0	17,5	41,0	28	41	PN 160	29,5 x 3,0
XVMONW32HL	50,0	35	M 42 x 2	16,0	17,5	44,0	35	50	PN 160	38,0 x 3,0
XVMONW40HL	55,0	42	M 48 x 2	17,5	19,0	47,5	42	55	PN 160	44,6 x 3,0
XVMONW03HS	17,0	6	M 12 x 1,5	11,0	13,0	31,0	6	17	PN 630	9,3 x 2,4
XVMONW04HS	19,0	8	M 14 x 1,5	11,0	15,0	33,0	8	19	PN 630	11,3 x 2,4
XVMONW06HS	22,0	10	M 16 x 1,5	12,5	15,0	35,0	10	22	PN 630	13,3 x 2,4
XVMONW08HS	24,0	12	M 18 x 1,5	14,0	17,0	38,5	12	24	PN 630	15,3 x 2,4
XVMONW13HS	27,0	16	M 22 x 1,5	15,0	18,5	42,0	16	27	PN 400	19,3 x 2,4
XVMONW16HS	32,0	20	M 27 x 2	18,5	20,5	49,5	20	32	PN 400	23,5 x 3,0
XVMONW20HS	41,0	25	M 33 x 2	18,5	23,0	53,5	25	41	PN 400	29,5 x 3,0
XVMONW25HS	50,0	30	M 42 x 2	19,0	23,5	56,0	30	50	PN 250	38,0 x 3,0

Несмотря на тщательную проверку, мы не может исключить ошибки, поэтому
мы не берем на себя ответственность за содержащуюся информаци

© hansa-flex.com.ua

XVMO

Ввертное резьбовое соединение

Обновлено: 04.29.24

Наименование	Ø D	Наружный Ø трубы	G	i	L2	L7	Ø d2	SW	Рабочее давление, бар	Кольцо круглого сечения
XVMONW32HS	55,0	38	M 48 x 2	21,5	26,0	63,5	38	55	PN 315	46,7 x 2,8

Серия: LL = очень легкая; L = легкая; S = тяжелая

PN = Номинальное давление (бар)

Ø d2 = наружный диаметр трубы

SW = размер под ключ

Несмотря на тщательную проверку, мы не может исключить ошибки, поэтому
мы не берем на себя ответственность за содержащуюся информаци

© hansa-flex.com.ua