XVHL VA / XVHS VA

Глухой штуцер

Обновлено: 04.28.24

Характеристики

Соединение 1	Метрическая наружная резьба, цилиндрическая
Форма уплотнения 1	Внутренний конус 24°
Модель	Глухой штуцер
Конструкция	прямые
Норма	DIN 2353 ISO 8434-1
Материал	нержавеющая сталь

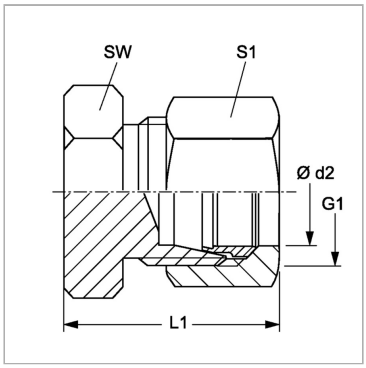

Указания

Указания по монтажу, установке, нагрузке давлением и допустимым рабочим температурам представлены в технической информации для резьбовых трубных соединений.

Комплект поставки

Штуцер (без накидной гайки и режущего кольца)

Артикул

Наименование	Наружный Ø трубы	G1	L1	Ø d2	SW	Рабочее давление, бар	S1
XVHLNW04VA	6	M 12 x 1,5	22	6	12	PN 315	14
XVHLNW06VA	8	M 14 x 1,5	23	8	14	PN 315	17
XVHLNW08VA	10	M 16 x 1,5	24	10	17	PN 315	19
XVHLNW10VA	12	M 18 x 1,5	25	12	19	PN 315	22
XVHLNW13VA	15	M 22 x 1,5	26	15	24	PN 315	27
XVHLNW16VA	18	M 26 x 1,5	28	18	27	PN 315	32
XVHLNW20VA	22	M 30 x 2	30	22	32	PN 160	36
XVHLNW25VA	28	M 36 x 2	31	28	41	PN 160	41
XVHLNW32VA	35	M 45 x 2	36	35	46	PN 160	50
XVHLNW40VA	42	M 52 x 2	39	42	55	PN 160	60
XVHSNW03VA	6	M 14 x 1,5	26	6	14	PN 630	17
XVHSNW04VA	8	M 16 x 1,5	28	8	17	PN 630	19
XVHSNW06VA	10	M 18 x 1,5	29	10	19	PN 630	22
XVHSNW08VA	12	M 20 x 1,5	31	12	22	PN 630	24
XVHSNW10VA	14	M 22 x 1,5	34	14	24	PN 630	27
XVHSNW13VA	16	M 24 x 1,5	34	16	27	PN 400	30
XVHSNW16VA	20	M 30 x 2	39	20	32	PN 400	36
XVHSNW20VA	25	M 36 x 2	44	25	41	PN 400	46
XVHSNW25VA	30	M 42 x 2	47	30	46	PN 400	50
XVHSNW32VA	38	M 52 x 2	54	38	55	PN 315	60

Серия: LL = очень легкая; L = легкая; S = тяжелая

PN = Номинальное давление (бар)

PB = макс. Рабочее давление (бар)

Ø d2 = наружный диаметр трубы

Несмотря на тщательную проверку, мы не может исключить ошибки, поэтому
мы не берем на себя ответственность за содержащуюся информаци

© hansa-flex.com.ua