XSE VA

Переборочное вавриваемое резьбовое соединение

Обновлено: 04.29.24

Характеристики

Соединение 1	Метрическая наружная резьба, цилиндрическая
Форма уплотнения 1	Внутренний конус 24°
Форма уплотнения 2	Внутренний конус 24°
Соединение 2	Метрическая наружная резьба, цилиндрическая
Модель	Переборочное вавриваемое резьбовое соединение
Конструкция	прямые
Норма	DIN 3912
Материал	нержавеющая сталь

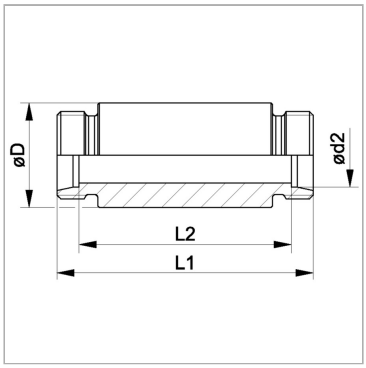

Указания

Указания по монтажу, установке, нагрузке давлением и допустимым рабочим температурам представлены в технической информации для резьбовых трубных соединений.

Комплект поставки

Штуцер (без накидной гайки и режущего кольца)

Артикул

Наименование	Ø D	Наружный Ø трубы	L1	L2	Ø d2	Рабочее давление, бар
XSENW04HLVA	18,0	6	70	56	6	PN 315
XSENW06HLVA	20,0	8	70	56	8	PN 315
XSENW08HLVA	22,0	10	72	58	10	PN 315
XSENW10HLVA	25,0	12	72	58	12	PN 315
XSENW13HLVA	28,0	15	84	70	15	PN 315
XSENW16HLVA	32,0	18	84	69	18	PN 315
XSENW20HLVA	36,0	22	88	73	22	PN 160
XSENW25HLVA	40,0	28	88	73	28	PN 160
XSENW32HLVA	50,0	35	92	71	35	PN 160
XSENW40HLVA	60,0	42	92	70	42	PN 160
XSENW03HSVA	20,0	6	74	60	6	PN 630
XSENW04HSVA	22,0	8	74	60	8	PN 630
XSENW06HSVA	25,0	10	74	59	10	PN 630
XSENW08HSVA	28,0	12	74	59	12	PN 630
XSENW10HSVA	30,0	14	88	72	14	PN 630
XSENW13HSVA	35,0	16	88	71	16	PN 400
XSENW16HSVA	38,0	20	92	71	20	PN 400
XSENW20HSVA	45,0	25	96	72	25	PN 400
XSENW25HSVA	50,0	30	100	73	30	PN 400
XSENW32HSVA	60,0	38	104	72	38	PN 315

Серия: LL = очень легкая; L = легкая; S = тяжелая

PN = Номинальное давление (бар)

PB = макс. Рабочее давление (бар)

Ø d2 = наружный диаметр трубы

Несмотря на тщательную проверку, мы не может исключить ошибки, поэтому
мы не берем на себя ответственность за содержащуюся информаци

© hansa-flex.com.ua