XMVR VA

Резьбовое соединение для манометра

Обновлено: 04.19.24

Характеристики

Форма уплотнения 1	Кольцо с уплотнительной кромкой
Соединение 1	Внутренняя резьба BSP, цилиндрическая
Форма уплотнения 2	Внутренний конус 24°
Соединение 2	Метрическая наружная резьба, цилиндрическая
Модель	Резьбовое соединение для манометра
Материал	нержавеющая сталь

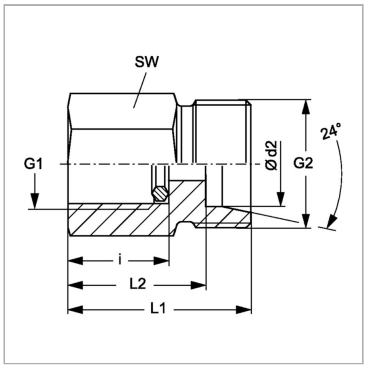

Указания

Указания по монтажу, установке, нагрузке давлением и допустимым рабочим температурам представлены в технической информации для резьбовых трубных соединений.

Комплект поставки

С кольцом с уплотнительной кромкой (штуцер без накидной гайки и режущего кольца)

Артикул

Наименование	G1	G2	i	L1	L2	Ø d2	SW	Рабочее давление, бар
XMVRNW04HLVA	G 1/4″ -19	M 12 x 1,5	14,5	29	22,0	6	19	PN 315
XMVRNW04HL1/2VA	G 1/2″ -14	M 12 x 1,5	20,0	36	29,0	6	27	PN 315
XMVRNW06HLVA	G 1/4″ -19	M 14 x 1,5	14,5	29	22,0	8	19	PN 315
XMVRNW06HL1/2VA	G 1/2″ -14	M 14 x 1,5	20,0	36	29,0	8	27	PN 315
XMVRNW08HLVA	G 1/4″ -19	M 16 x 1,5	14,5	30	23,0	10	19	PN 315
XMVRNW08HL1/2VA	G 1/2″ -14	M 16 x 1,5	20,0	37	30,0	10	27	PN 315
XMVRNW10HLVA	G 1/4″ -19	M 18 x 1,5	14,5	30	23,0	12	19	PN 315
XMVRNW10HL1/2VA	G 1/2″ -14	M 18 x 1,5	20,0	37	30,0	12	27	PN 315
XMVRNW03HSVA	G 1/2″ -14	M 14 x 1,5	20,0	38	31,0	6	27	PN 630
XMVRNW04HSVA	G 1/2″ -14	M 16 x 1,5	20,0	38	31,0	8	27	PN 630
XMVRNW06HSVA	G 1/2″ -14	M 18 x 1,5	20,0	38	30,5	10	27	PN 630
XMVRNW08HSVA	G 1/2″ -14	M 20 x 1,5	20,0	38	30,5	12	27	PN 630

Серия: LL = очень легкая; L = легкая; S = тяжелая

PN = Номинальное давление (бар)

PB = макс. Рабочее давление (бар)

Ø = наружный диаметр трубы

Несмотря на тщательную проверку, мы не может исключить ошибки, поэтому
мы не берем на себя ответственность за содержащуюся информаци

© hansa-flex.com.ua