WDA

Соединение для насоса (3 отверстия), угол 90°

Обновлено: 04.28.24

Характеристики

Модель	Соединение для насоса (3 отверстия)
Конструкция	Угол 90°
Крепление	С комплектом метрических винтов
Материал	алюминий

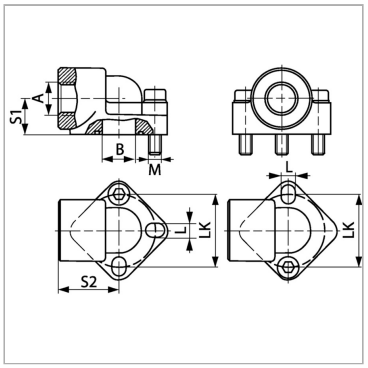

Указания

Указанное максимальное рабочее давление относится к фланцу! Фактическое рабочее давление определяется трубой (толщиной стенок) и ее качеством!

Комплект поставки

С комплектом метрических винтов и кольцом круглого сечения

Артикул

Наименование	Давление PB	A	LK	B	L	S1	S2	Винты	Кольцо круглого сечения
WDA0.512	180	G 1/2″ -14	26	10,0	5,3	18	31	(3x) M 5 x 35	14,00 x 1,78
WDA0.538	180	G 3/8″ -19	26	10,0	5,3	18	31	(3x) M 5 x 35	14,00 x 1,78
WDA112	180	G 1/2″ -14	30	12,5	6,5	18	30	(3x) M 6 x 35	15,88 x 2,62
WDA138	180	G 3/8″ -19	30	12,5	6,5	18	30	(3x) M 6 x 35	15,88 x 2,62
WDA212	180	G 1/2″ -14	40	18,5	8,5	20	40	(3x) M 8 x 45	22,22 x 2,62
WDA234	180	G 3/4″ -14	40	18,5	8,5	20	40	(3x) M 8 x 45	22,22 x 2,62
WDA334	180	G 3/4″ -14	51	25,0	10,5	26	46	(3x) M 10 x 60	29,74 x 3,53
WDA3100	180	G 1″ -11	56	25,0	10,5	26	46	(3x) M 10 x 60	29,74 x 3,53

PB = макс. Рабочее давление (бар)

LK = диаметр центров отверстий

Несмотря на тщательную проверку, мы не может исключить ошибки, поэтому
мы не берем на себя ответственность за содержащуюся информаци

© hansa-flex.com.ua