WA

Соединение для насоса (2 отверстия), угол 90°

Обновлено: 04.28.24

Характеристики

Модель	Соединение для насоса (2 отверстия)
Конструкция	Угол 90°
Крепление	С комплектом метрических винтов
Материал	алюминий

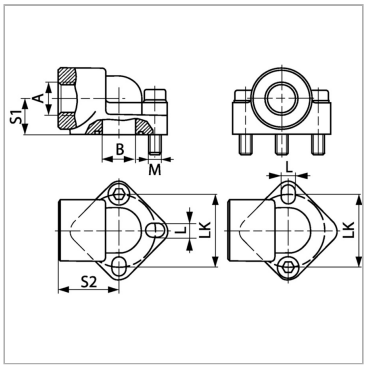

Указания

Указанное максимальное рабочее давление относится к фланцу! Фактическое рабочее давление определяется трубой (толщиной стенок) и ее качеством!

Комплект поставки

С комплектом метрических винтов и кольцом круглого сечения

Артикул

Наименование	Давление PB	A	LK	L	Ø B	S1	S2	Винты	Кольцо круглого сечения
WA3.5114	120	G 1.1/4″ -11	62,0	13	32	33,5	57	(2x) M 12 x 35	35,80 x 3,53

PB = макс. Рабочее давление (бар)

LK = диаметр центров отверстий

Несмотря на тщательную проверку, мы не может исключить ошибки, поэтому
мы не берем на себя ответственность за содержащуюся информаци

© hansa-flex.com.ua