W90 HROK HJR

Ввертный штуцер, угол 90°

Обновлено: 04.29.24

Характеристики

Конструкция	Угол 90°
Модель	Ввертный штуцер
Форма уплотнения 1	Уплотнение ввертного штуцера кольцом круглого сечения
Соединение 1	Наружная резьба BSP, цилиндрическая
Форма уплотнения 2	Наружный конус 60°
Соединение 2	Наружная резьба BSP, цилиндрическая
Норма соединения 2	JIS B 8363
Материал	Сталь
Защита поверхности	Гальваническое покрытие

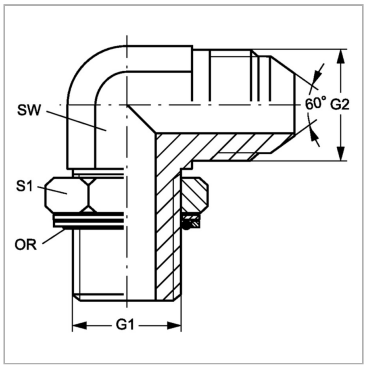

Артикул

Наименование	G1 + G2	SW	S1	Кольцо круглого сечения
W90HROK04HJR	G 1/4″ -19	19	14	10,77 x 2,62
W90HROK06HJR	G 3/8″ -19	22	19	13,94 x 2,62
W90HROK08HJR	G 1/2″ -14	27	22	17,86 x 2,62
W90HROK12HJR	G 3/4″ -14	36	27	23,47 x 2,62
W90HROK16HJR	G 1″ -11	41	33	29,74 x 3,53

SW, S1, S2, S3 = размер под ключ

Несмотря на тщательную проверку, мы не может исключить ошибки, поэтому
мы не берем на себя ответственность за содержащуюся информаци

© hansa-flex.com.ua