W90 HROK HJL

Ввертный штуцер, угол 90°

Обновлено: 04.29.24

Характеристики

Конструкция	Угол 90°
Модель	Ввертный штуцер с регулировкой положения
Форма уплотнения 1	Кольцо круглого сечения и камерное кольцо
Соединение 1	Наружная резьба BSP, цилиндрическая
Форма уплотнения 2	Наружный конус 60°
Соединение 2	Метрическая наружная резьба, цилиндрическая
Материал	Сталь
Защита поверхности	Гальваническое покрытие

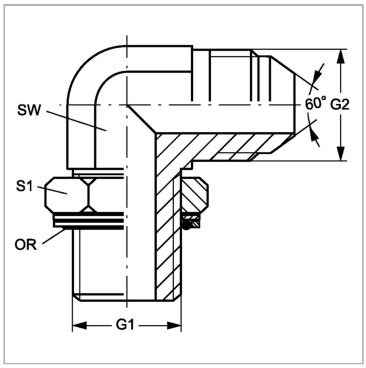

Артикул

Наименование	G1	G2	SW	S1	Кольцо круглого сечения
W90HROK04NW06HJL	G 1/4″ -19	M 14 x 1,5	14	17	10,78 x 2,62
W90HROK06NW08HJL	G 3/8″ -19	M 16 x 1,5	19	19	13,94 x 2,62
W90HROK06NW10HJL	G 3/8″ -19	M 18 x 1,5	19	22	13,94 x 2,62
W90HROK08NW13HJL	G 1/2″ -14	M 22 x 1,5	22	27	17,86 x 2,62
W90HROK12NW20HJL	G 3/4″ -14	M 30 x 1,5	27	32	23,47 x 2,62
W90HROK16NW25HJL	G 1″ -11	M 33 x 1,5	33	38	29,74 x 3,53

SW, S1, S2, S3 = размер под ключ

Несмотря на тщательную проверку, мы не может исключить ошибки, поэтому
мы не берем на себя ответственность за содержащуюся информаци

© hansa-flex.com.ua