W90 HRK

Ввертный штуцер, угол 90°

Обновлено: 04.29.24

Характеристики

Конструкция	Угол 90°
Модель	Ввертный штуцер
Форма уплотнения 1	Резьбовое уплотнение
Соединение 1	Наружная резьба BSPT, коническая
Форма уплотнения 2	Резьбовое уплотнение
Соединение 2	Наружная резьба BSPT, коническая
Материал	Сталь
Защита поверхности	Гальваническое покрытие

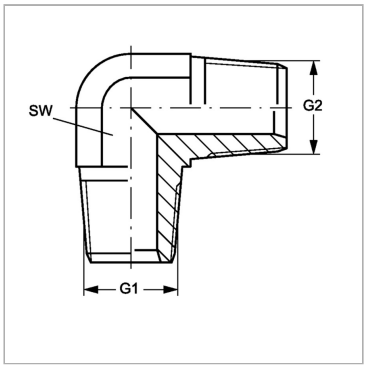

Артикул

Наименование	G1 + G2	SW
W90HRK02	R 1/8″ K	11
W90HRK04	R 1/4″ K	14
W90HRK06	R 3/8″ K	19
W90HRK08	R 1/2″ K	22
W90HRK12	R 3/4″ K	27
W90HRK16	R 1″ K	33

SW = размер под ключ

Несмотря на тщательную проверку, мы не может исключить ошибки, поэтому
мы не берем на себя ответственность за содержащуюся информаци

© hansa-flex.com.ua