W90 HN IN

Ввертный штуцер, угол 90°

Обновлено: 04.27.24

Характеристики

Конструкция	Угол 90°
Модель	Ввертный штуцер
Форма уплотнения 1	Резьбовое уплотнение
Соединение 1	Наружная резьба NPT
Форма уплотнения 2	Резьбовое уплотнение
Соединение 2	Внутренняя резьба NPT
Материал	Сталь
Защита поверхности	Гальваническое покрытие

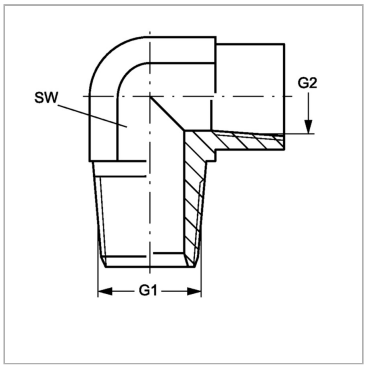

Артикул

Наименование	G1	G2	SW
W90HN02IN	1/8″ -27 NPT	1/8″ -27 NPT	16
W90HN04IN02	1/4" -18 NPT	1/8″ -27 NPT	16
W90HN04IN	1/4" -18 NPT	1/4" -18 NPT	19
W90HN06IN	3/8" -18 NPT	3/8" -18 NPT	22
W90HN08IN	1/2″ -14 NPT	1/2″ -14 NPT	27
W90HN12IN08	3/4″ -14 NPT	1/2″ -14 NPT	27
W90HN12IN	3/4″ -14 NPT	3/4″ -14 NPT	33
W90HN16IN	1″ -11,5 NPT	1″ -11,5 NPT	41

SW = размер под ключ

Несмотря на тщательную проверку, мы не может исключить ошибки, поэтому
мы не берем на себя ответственность за содержащуюся информаци

© hansa-flex.com.ua