W90 HN HSA

Ввертный штуцер, угол 90°

Обновлено: 04.28.24

Характеристики

Конструкция	Угол 90°
Модель	Ввертный штуцер
Форма уплотнения 1	Резьбовое уплотнение
Соединение 1	Наружная резьба NPT
Форма уплотнения 2	Наружный конус 45°
Соединение 2	Наружная резьба UN/UNF
Материал	Латунь

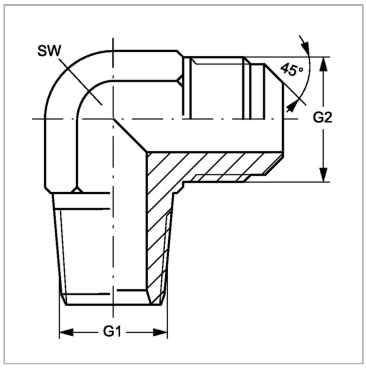

Артикул

Наименование	G1	G2	SW
W90HN04HSA06	1/4" -18 NPT	5/8″ -18 UNF	19

SW = размер под ключ

Несмотря на тщательную проверку, мы не может исключить ошибки, поэтому
мы не берем на себя ответственность за содержащуюся информаци

© hansa-flex.com.ua