VKS ST 400

Квадратный фланец, Cetop, бурт предварительной сварки

Обновлено: 04.29.24

Характеристики

Модель	Квадратный фланец Cetop
Конструкция	прямые
Норма	CETOP RP 63H ISO 6164
Материал	S355J2G3 (ST52.3)
Защита поверхности	Смазка черным маслом

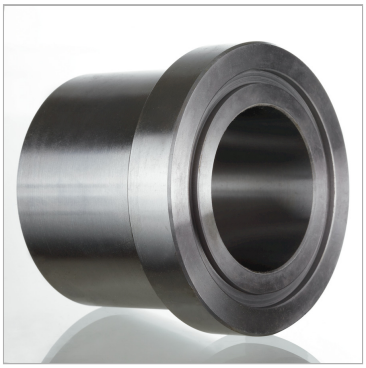

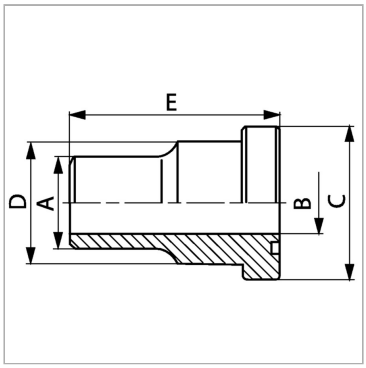

Артикул

Наименование	D	Давление PB	Типоразмер	A	Ø B	C	E
VKS34ST400	32	400	3/4″	28	18	39,5	45
VKS114ST400	44	400	1.1/4″	44	29	54,0	55
VKS2ST400	67	400	2″	61	43	79,4	70
VKS212ST400	60	400	2.1/2″	80	53	94,2	80
VKS3ST400	90	400	3″	90	58	104,0	90

Серия: LL = очень легкая; L = легкая; S = тяжелая

PN = Номинальное давление (бар)

PB = макс. Рабочее давление (бар)

Несмотря на тщательную проверку, мы не может исключить ошибки, поэтому
мы не берем на себя ответственность за содержащуюся информаци

© hansa-flex.com.ua