VHR 90 ED

Резьбовая заглушка с внутренним шестигранником

Обновлено: 04.28.24

Характеристики

Конструкция	прямые
Модель	Резьбовая заглушка с внутренним шестигранником
Форма уплотнения 1	Форма E
Соединение 1	Наружная резьба BSP, цилиндрическая
Материал	Сталь
Защита поверхности	Гальваническое покрытие

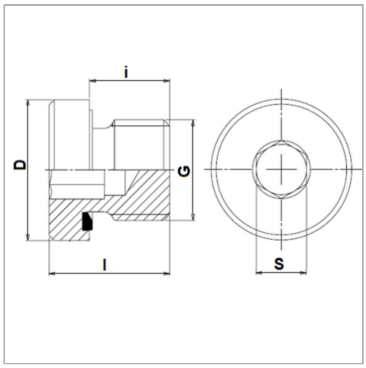

Указания

Имеется также без уплотнения как FHR.

Артикул

Наименование	D	G	i	l	S	Рабочее давление, бар
VHR90-1/8ED	14	G 1/8″ -28	8	12,0	5	PN 400
VHR90-1/4ED	19	G 1/4″ -19	12	17,0	6	PN 400
VHR90-3/8ED	22	G 3/8″ -19	12	17,0	8	PN 400
VHR90-1/2ED	27	G 1/2″ -14	14	19,0	10	PN 400
VHR90-3/4ED	32	G 3/4″ -14	16	21,0	12	PN 400
VHR90-1ED	40	G 1″ -11	16	22,5	17	PN 400
VHR90-11/4ED	50	G 1.1/4″ -11	16	22,5	22	PN 315
VHR90-11/2ED	55	G 1.1/2″ -11	16	22,5	24	PN 315
VHR90-2ED	72	G 2″ -11	24	34,5	32	PN 315

PN = Номинальное давление (бар)

PB = макс. Рабочее давление (бар)

Несмотря на тщательную проверку, мы не может исключить ошибки, поэтому
мы не берем на себя ответственность за содержащуюся информаци

© hansa-flex.com.ua