VHM 90 ED

Резьбовая заглушка с внутренним шестигранником

Обновлено: 04.28.24

Характеристики

Конструкция	прямые
Модель	Резьбовая заглушка с внутренним шестигранником
Форма уплотнения 1	Форма E
Соединение 1	Метрическая наружная резьба, цилиндрическая
Материал	Сталь
Защита поверхности	Гальваническое покрытие

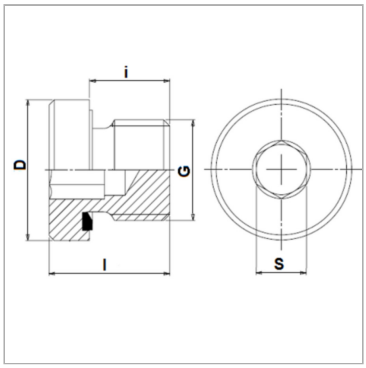

Указания

Имеется также без уплотнения как FHM.

Артикул

Наименование	D	G	i	l	S	Рабочее давление, бар
VHM90-08ED	12,0	M 8 x 1	8	12,0	4	PN 400
VHM90-10ED	14,0	M 10 x 1	8	12,0	5	PN 400
VHM90-12ED	17,0	M 12 x 1,5	12	17,0	6	PN 400
VHM90-14ED	19,0	M 14 x 1,5	12	17,0	6	PN 400
VHM90-16ED	22,0	M 16 x 1,5	12	17,0	8	PN 400
VHM90-18ED	24,0	M 18 x 1,5	12	17,0	8	PN 400
VHM90-20ED	26,0	M 20 x 1,5	14	19,0	10	PN 400
VHM90-22ED	27,0	M 22 x 1,5	14	19,0	10	PN 400
VHM90-24ED	29,9	M 24 x 1,5	14	19,0	12	PN 400
VHM90-26ED	32,0	M 26 x 1,5	16	21,0	12	PN 400
VHM90-27ED	32,0	M 27 x 2	16	21,0	12	PN 400
VHM90-33ED	40,0	M 33 x 2	16	22,5	17	PN 400
VHM90-42ED	50,0	M 42 x 2	16	22,5	22	PN 315
VHM90-48ED	55,0	M 48 x 2	16	22,5	24	PN 315

PN = Номинальное давление (бар)

PB = макс. Рабочее давление (бар)

Несмотря на тщательную проверку, мы не может исключить ошибки, поэтому
мы не берем на себя ответственность за содержащуюся информаци

© hansa-flex.com.ua