VERSCHLUSS HB VA

Глухой штуцер

Обновлено: 04.28.24

Характеристики

Конструкция	прямые
Модель	Глухой штуцер
Форма уплотнения 1	Внутренний конус 60°
Соединение 1	Наружная резьба BSP, цилиндрическая
Материал	нержавеющая сталь

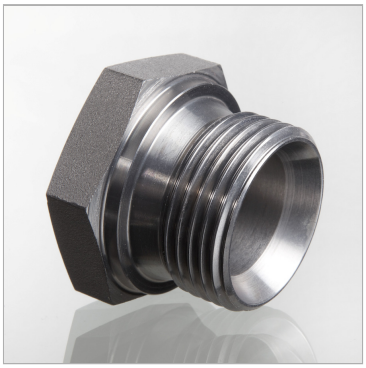

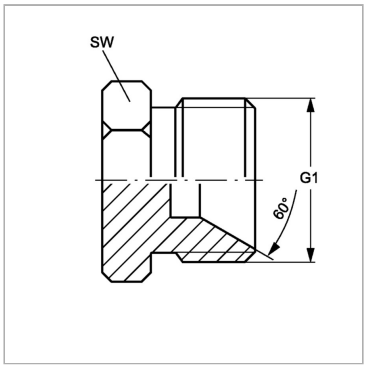

Артикул

Наименование	G1	SW
VERSCHLUSSHB02VA	G 1/8″ -28	14
VERSCHLUSSHB04VA	G 1/4″ -19	19
VERSCHLUSSHB06VA	G 3/8″ -19	22
VERSCHLUSSHB08VA	G 1/2″ -14	27
VERSCHLUSSHB10VA	G 5/8″ -14	30
VERSCHLUSSHB12VA	G 3/4″ -14	32
VERSCHLUSSHB16VA	G 1″ -11	41
VERSCHLUSSHB20VA	G 1.1/4″ -11	50
VERSCHLUSSHB24VA	G 1.1/2″ -11	55
VERSCHLUSSHB32VA	G 2″ -11	70

SW, S1, S2, S3 = размер под ключ

Несмотря на тщательную проверку, мы не может исключить ошибки, поэтому
мы не берем на себя ответственность за содержащуюся информаци

© hansa-flex.com.ua