TRP HS

Пресс-арматура, CES

Обновлено: 04.29.24

Характеристики

Форма уплотнения 1	Внутренний конус 24°
Соединение 1	Метрическая наружная резьба, цилиндрическая
Сокращение	CES
Материал	Сталь
Защита поверхности	Гальваническое покрытие
Норма	ISO 8434-1

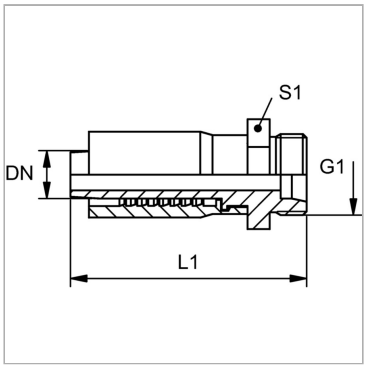

Комплект поставки

Прессуемый ниппель + прессуемая обойма

Артикул

Наименование	DN	Размер	Дюймы	G1	Для наружного Ø трубы	L1	S1
TRP10HS08	-	-	-	-	-	-	-
TRP04HS03	5	3	3/16″	M 14 x 1,5	6	49,0	17
TRP04HS	5	3	3/16″	M 16 x 1,5	8	49,0	19
TRP06HS	6	4	1/4″	M 18 x 1,5	10	55,0	22
TRP06HS08	6	4	1/4″	M 20 x 1,5	12	55,0	24
TRP08HS	8	5	5/16″	M 20 x 1,5	12	64,0	24
TRP10HS	10	6	3/8″	M 22 x 1,5	14	66,0	27
TRP13HS	12	8	1/2″	M 24 x 1,5	16	71,0	27

DN = номинальный диаметр, номинальный внутренний диаметр

Несмотря на тщательную проверку, мы не может исключить ошибки, поэтому
мы не берем на себя ответственность за содержащуюся информаци

© hansa-flex.com.ua