TRP FS

Пресс-арматура, BES

Обновлено: 04.27.24

Характеристики

Форма уплотнения 1	Соединение с режущим кольцом
Соединение 1	Патрубок
Сокращение	BES
Материал	Сталь
Защита поверхности	Гальваническое покрытие
Норма	ISO 8434-1

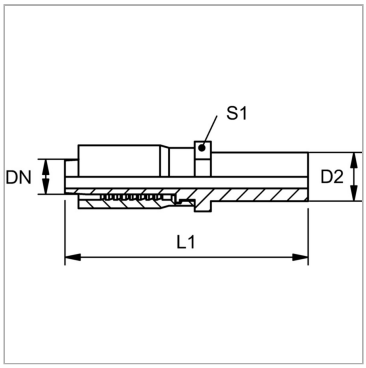

Указания

Окончательный монтаж режущего кольца должен производиться в затвердевший предварительного монтированный штуцер (VOM...).

Комплект поставки

Прессуемый ниппель + прессуемая обойма

Артикул

Наименование	DN	Размер	Дюймы	D2	L1	S1
TRP04FS	5	3	3/16″	8,0	59,0	14
TRP06FS	6	4	1/4″	10,0	67,0	14
TRP06FS04	6	4	1/4″	8,0	65,0	14
TRP06FS08	6	4	1/4″	12,0	68,0	17
TRP08FS	8	5	5/16″	12,0	71,0	17
TRP08FS06	8	5	5/16″	10,0	70,0	17
TRP10FS	10	6	3/8″	14,0	79,0	19
TRP10FS06	10	6	3/8″	10,0	75,0	19
TRP10FS08	10	6	3/8″	12,0	77,0	19
TRP13FS	12	8	1/2″	16,0	87,0	24

DN = номинальный диаметр, номинальный внутренний диаметр

Несмотря на тщательную проверку, мы не может исключить ошибки, поэтому
мы не берем на себя ответственность за содержащуюся информаци

© hansa-flex.com.ua