TRP AJ

Пресс-арматура, DKJ

Обновлено: 04.29.24

Характеристики

Форма уплотнения 1	Внутренний конус 74°
Соединение 1	Гаечная резьба UN/UNF
Сокращение	DKJ
Материал	Сталь
Защита поверхности	Гальваническое покрытие
Норма	ISO 8434-2

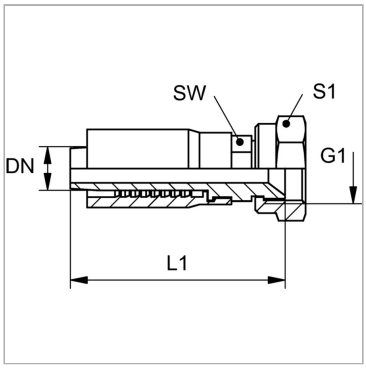

Комплект поставки

Прессуемый ниппель + прессуемая обойма

Артикул

Наименование	DN	Размер	Дюймы	G1	L1	S1	SW
TRP04AJ06	5	3	3/16″	7/16″ -20 UNF	55,0	17	14
TRP06AJ	6	4	1/4″	7/16″ -20 UNF	61,0	17	14
TRP06AJ08	6	4	1/4″	1/2″ -20 UNF	61,0	17	14
TRP06AJ10	6	4	1/4″	9/16″ -18 UNF	61,0	19	14
TRP08AJ10	8	5	5/16″	9/16″ -18 UNF	64,0	19	17
TRP10AJ	10	6	3/8″	9/16″ -18 UNF	69,0	19	19

DN = номинальный диаметр, номинальный внутренний диаметр

Несмотря на тщательную проверку, мы не может исключить ошибки, поэтому
мы не берем на себя ответственность за содержащуюся информаци

© hansa-flex.com.ua