TRN FL / TRN FS

Резьбовой ниппель, BEL / BES

Обновлено: 04.29.24

Характеристики

Форма уплотнения 1	Соединение с режущим кольцом
Соединение 1	Патрубок
Сокращение	BEL
Материал	Сталь
Защита поверхности	Гальваническое покрытие
Норма	ISO 8434-1

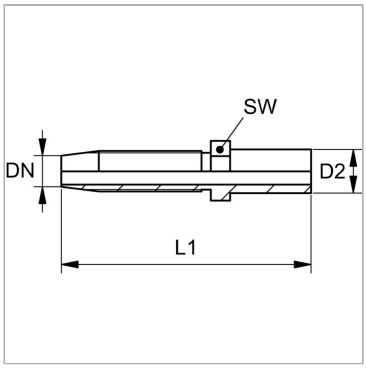

Указания

Подходящую обойму выбрать в соответствии с типом шланга.Окончательный монтаж режущего кольца должен производиться в затвердевший предварительного монтированный штуцер (VOM...).

Артикул

Наименование	DN	Размер	Дюймы	D2	L1	SW
TRN04FL	5	3	3/16″	6,0	49,5	10
TRN06FL	6	4	1/4″	8,0	67,5	12
TRN08FL	8	5	5/16″	10,0	72,0	12
TRN10FL	10	6	3/8″	12,0	79,5	14
TRN10FL13	10	6	3/8″	15,0	79,5	17
TRN13FL	12	8	1/2″	15,0	86,0	17
TRN13FL16	12	8	1/2″	18,0	86,0	19
TRN20FL	19	10	5/8″	22,0	96,0	27
TRN04FS	5	3	3/16″	8,0	51,5	10
TRN06FS04	6	4	1/4″	8,0	67,5	12
TRN06FS	6	4	1/4″	10,0	69,5	12
TRN06FS08	6	4	1/4″	12,0	69,5	14
TRN08FS	8	5	5/16″	12,0	72,0	14
TRN20FS	19	12	3/4″	25,0	105,0	27

DN = номинальный диаметр, номинальный внутренний диаметр

Несмотря на тщательную проверку, мы не может исключить ошибки, поэтому
мы не берем на себя ответственность за содержащуюся информаци

© hansa-flex.com.ua