# TRN AB

## Резьбовой ниппель, DKR

Обновлено: 04.27.24

### Характеристики

| | |
|---|---|
| **Форма уплотнения 1** | Наружный конус 60° |
| **Соединение 1** | Гаечная резьба BSP |
| **Сокращение** | DKR |
| **Материал** | Сталь |
| **Защита поверхности** | Гальваническое покрытие |
| **Норма** | ISO 8434-6<br>BS 5200 |

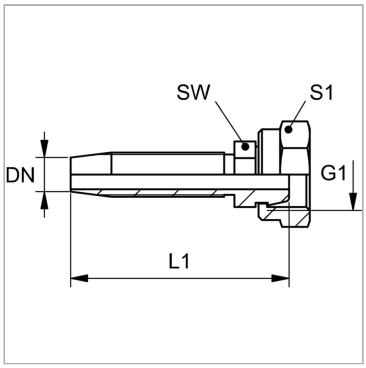


### Указания

Подходящую обойму выбрать в соответствии с типом шланга.

### Артикул

| Наименование | DN | Размер | Дюймы | G1 | L1 | SW | S1 |
|---|---|---|---|---|---|---|---|
| TRN04AB06 | 5 | 3 | 3/16″ | G 1/4″ -19 | 42,5 | 12 | 17 |
| TRN06AB | 6 | 4 | 1/4″ | G 1/4″ -19 | 58,5 | 12 | 17 |
| TRN10AB | 10 | 6 | 3/8″ | G 3/8″ -19 | 68,5 | 17 | 22 |

*DN = номинальный диаметр, номинальный внутренний диаметр*

Несмотря на тщательную проверку, мы не может исключить ошибки, поэтому
мы не берем на себя ответственность за содержащуюся информаци



© hansa-flex.com.ua