TR HF

Ввертное резьбовое соединение, Т-образное, франц. серия

Обновлено: 04.27.24

Характеристики

Форма уплотнения 1	Резьбовое уплотнение
Соединение 1	Наружная резьба BSPT, коническая
Конструкция	Т-образная форма
Модель	Ввертное резьбовое соединение
Дополнение к модели	Французская серия
Материал	Сталь
Защита поверхности	Гальваническое покрытие
Соединение 2 + 3	Метрическая наружная резьба, цилиндрическая
Форма уплотнения 2 + 3	Внутренний конус 24°

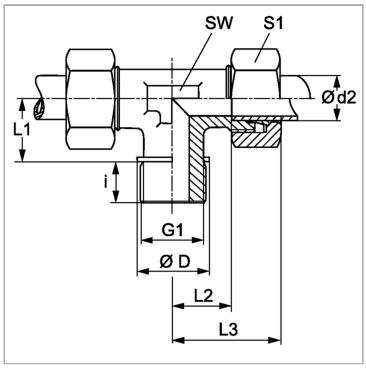

Указания

Указания по монтажу, установке, нагрузке давлением и допустимым рабочим температурам представлены в технической информации для резьбовых трубных соединений.

Комплект поставки

Штуцер с накидной гайкой и режущим кольцом

Артикул

Наименование	G	i	L3	L4	L5	Ø d2	SW	Рабочее давление, бар	S3
TRNW10HF1/4	R 1/4″ K	12,3	38,5	16,0	23,5	13,25	19	PN 400	27
TRNW10HF	R 3/8″ K	12,7	38,5	16,0	23,7	13,25	19	PN 250	27
TRNW13HF3/8	R 3/8″ K	12,7	41,5	18,0	25,2	16,75	24	PN 250	30

Серия: LL = очень легкая; L = легкая; S = тяжелая

PN = Номинальное давление (бар)

Ø d2 = наружный диаметр трубы

SW, S1, S2, S3 = размер под ключ

Несмотря на тщательную проверку, мы не может исключить ошибки, поэтому мы не берем на себя ответственность за содержащуюся информаци

© hansa-flex.com.ua