T HN IN

Ввертный штуцер, Т-образный

Обновлено: 04.29.24

Характеристики

Конструкция	Т-образная форма
Модель	Ввертный штуцер
Форма уплотнения 1	Резьбовое уплотнение
Соединение 1	Наружная резьба NPT
Материал	Сталь
Защита поверхности	Гальваническое покрытие
Соединение 2 + 3	Внутренняя резьба NPT
Форма уплотнения 2 + 3	Резьбовое уплотнение

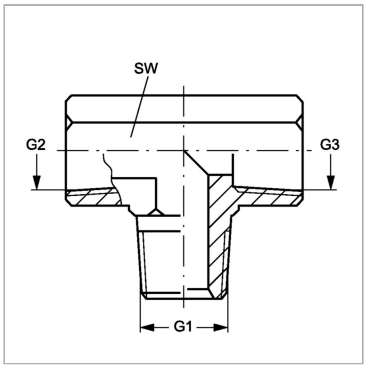

Артикул

Наименование	G1	G2 + G3	SW
THN02IN	1/8″ -27 NPT	1/8″ -27 NPT	14
THN04IN	1/4" -18 NPT	1/4" -18 NPT	19
THN06IN	3/8" -18 NPT	3/8" -18 NPT	22
THN08IN	1/2″ -14 NPT	1/2″ -14 NPT	27
THN12IN	3/4″ -14 NPT	3/4″ -14 NPT	33
THN16IN	1″ -11,5 NPT	1″ -11,5 NPT	41
THN20IN	1.1/4" -11,5 NPT	1.1/4" -11,5 NPT	48

SW = размер под ключ

Несмотря на тщательную проверку, мы не может исключить ошибки, поэтому
мы не берем на себя ответственность за содержащуюся информаци

© hansa-flex.com.ua