T HN

Ввертный штуцер, Т-образный

Обновлено: 04.29.24

Характеристики

Конструкция	Т-образная форма
Модель	Ввертный штуцер
Форма уплотнения 1 - 3	Резьбовое уплотнение
Соединение 1 - 3	Наружная резьба NPT
Материал	Сталь
Защита поверхности	Гальваническое покрытие

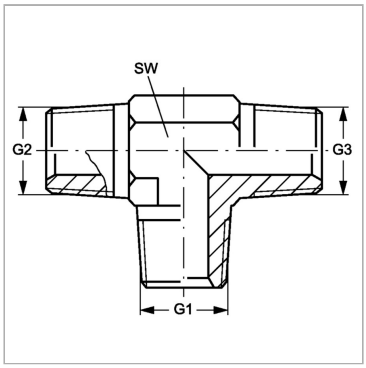

Артикул

Наименование	G1 – G3	SW
THN02	1/8″ -27 NPT	11
THN04	1/4" -18 NPT	14
THN06	3/8" -18 NPT	19
THN08	1/2″ -14 NPT	22
THN12	3/4″ -14 NPT	27
THN16	1″ -11,5 NPT	41
THN20	1.1/4" -11,5 NPT	48

SW = размер под ключ

Несмотря на тщательную проверку, мы не может исключить ошибки, поэтому
мы не берем на себя ответственность за содержащуюся информаци

© hansa-flex.com.ua