T HF

Резьбовое соединение, Т-образное, франц. серия

Обновлено: 04.27.24

Характеристики

Форма уплотнения 1 - 3	Внутренний конус 24°
Соединение 1 - 3	Метрическая наружная резьба, цилиндрическая
Конструкция	Т-образная форма
Модель	Резьбовое соединение
Дополнение к модели	Французская серия
Материал	Сталь
Защита поверхности	Гальваническое покрытие

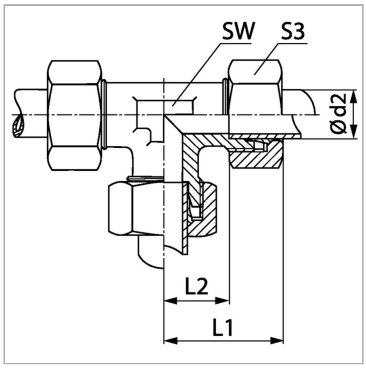

Указания

Указания по монтажу, установке, нагрузке давлением и допустимым рабочим температурам представлены в технической информации для резьбовых трубных соединений.

Комплект поставки

Штуцер с накидной гайкой и режущим кольцом

Артикул

Наименование	L1	L2	Ø d2	SW	Рабочее давление, бар	S3
TNW10HF	38,5	16	13,25	19	PN 400	27
TNW13HF	41,5	18	16,75	24	PN 250	30
TNW16HF	47,0	23	21,25	30	PN 250	36
TNW20HF	52,0	27	26,75	36	PN 250	42
TNW25HF	60,0	35	33,50	46	PN 160	55

PN = Номинальное давление (бар)

Ø d2 = наружный диаметр трубы

SW, S1, S2, S3 = размер под ключ

Несмотря на тщательную проверку, мы не может исключить ошибки, поэтому
мы не берем на себя ответственность за содержащуюся информаци

© hansa-flex.com.ua