SW 45 HJ

Штуцер переборочного резьбового соединения, угол 45°

Обновлено: 04.27.24

Характеристики

Конструкция	Угол 45°
Модель	Штуцер переборочного резьбового соединения
Форма уплотнения 1	Наружный конус 74°
Соединение 1	Наружная резьба UN/UNF
Форма уплотнения 2	Наружный конус 74°
Соединение 2	Наружная резьба UN/UNF
Материал	Сталь
Защита поверхности	Гальваническое покрытие

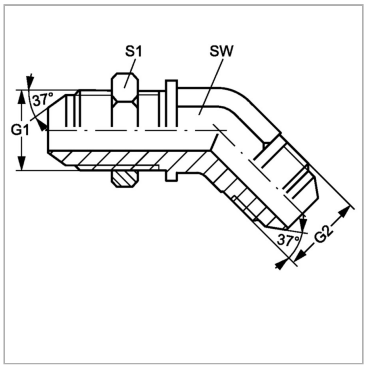

Артикул

Наименование	G1 + G2	SW	S1
SW45HJ04	7/16″ -20 UNF	11	17
SW45HJ05	1/2″ -20 UNF	14	19
SW45HJ06	9/16″ -18 UNF	14	21
SW45HJ08	3/4″ -16 UNF	19	25
SW45HJ10	7/8″ -14 UNF	22	29
SW45HJ12	1.1/16" -12 UN	27	35
SW45HJ16	1.5/16″ -12 UN	33	41
SW45HJ20	1.5/8″ -12 UN	41	48
SW45HJ24	1.7/8″ -12 UN	48	55

SW, S1, S2, S3 = размер под ключ

Несмотря на тщательную проверку, мы не может исключить ошибки, поэтому мы не берем на себя ответственность за содержащуюся информаци

© hansa-flex.com.ua