SV HB

Штуцер переборочного резьбового соединения

Обновлено: 04.29.24

Характеристики

Конструкция	прямые
Модель	Штуцер переборочного резьбового соединения
Форма уплотнения 1	Внутренний конус 60°
Соединение 1	Наружная резьба BSP, цилиндрическая
Форма уплотнения 2	Внутренний конус 60°
Соединение 2	Наружная резьба BSP, цилиндрическая
Материал	Сталь
Защита поверхности	Гальваническое покрытие

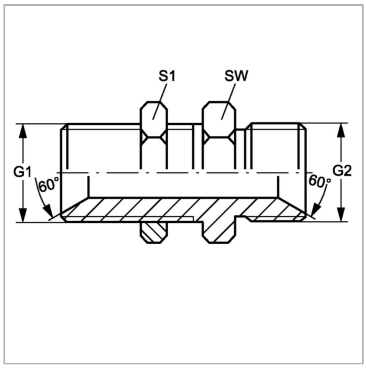

Артикул

Наименование	G1	G2	i1	L1	Ø d1	S1	SW
SVHB02	G 1/8″	G 1/8″	8	41,0	3,5	14	14
SVHB04	G 1/4″	G 1/4″	11	46,0	4,7	19	19
SVHB06	G 3/8″	G 3/8″	12	52,0	7,9	22	22
SVHB08	G 1/2″	G 1/2″	14	59,0	11,1	27	27
SVHB10	G 5/8″	G 5/8″	16	63,0	14,3	30	30
SVHB12	G 3/4″	G 3/4″	16	66,0	16,7	32	32
SVHB16	G 1″	G 1″	19	75,0	22,2	41	41
SVHB20	G 1.1/4″	G 1.1/4″	20	83,0	28,6	50	50
SVHB24	G 1.1/2″	G 1.1/2″	22	93,0	33,3	55	55
SVHB32	G 2″	G 2″	25	102,0	46,0	70	70

SW, S1, S2, S3 = размер под ключ

Несмотря на тщательную проверку, мы не может исключить ошибки, поэтому
мы не берем на себя ответственность за содержащуюся информаци

© hansa-flex.com.ua