SRS SMD

Гайка несущей направляющей, двухтрубный хомут

Обновлено: 04.29.24

Характеристики

Модель	Для двухтрубных хомутов
Норма	DIN 3015-3
Материал	Сталь и резина
Защита поверхности	Гальваническое покрытие

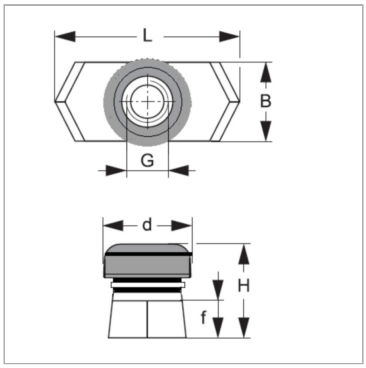

Артикул

Наименование	B	d	f	G	H	L
SRSSMD	10,4	14	5	M 8	13,0	25,4

Несмотря на тщательную проверку, мы не может исключить ошибки, поэтому
мы не берем на себя ответственность за содержащуюся информаци

© hansa-flex.com.ua