SRS M TR D PARA

Обновлено: 04.27.24

Характеристики

Норма	DIN 3015-3
Температура min.	-40 °C
Температура макс.	120 °C
Материал	Полиамид 6

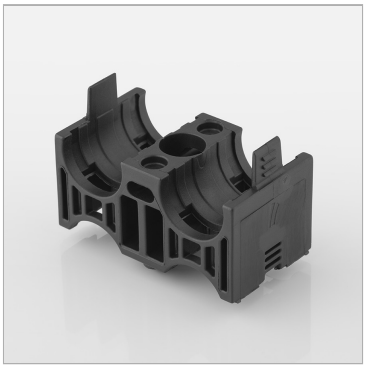

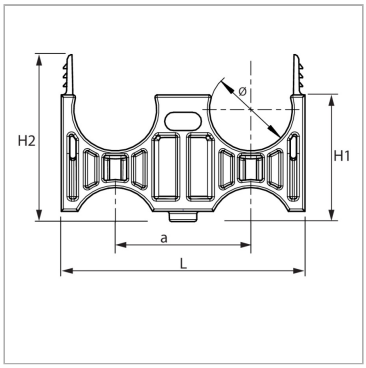

Артикул

Наименование	Внутренний Ø	a	H1	H2	L
SRSMTR218DPARA	18,0	29,5	27,5	36,3	53,0
SRSMTR325DPARA	25,0	37,5	38,55	47,55	67,0

Несмотря на тщательную проверку, мы не может исключить ошибки, поэтому
мы не берем на себя ответственность за содержащуюся информаци

© hansa-flex.com.ua