SRDK MG

Кольцо с двойным конусом

Обновлено: 04.28.24

Характеристики

Модель	Двухконусное кольцо
Норма	DIN 3862
Область применения	Для накидных гаек A DIN 3870 и накидных винтов DIN 3871
Материал	Латунь

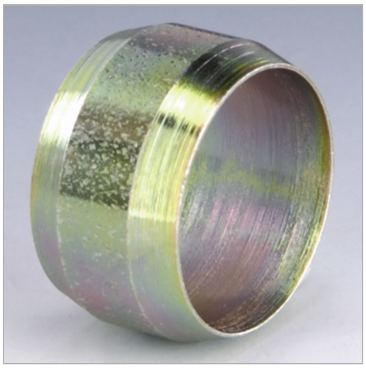

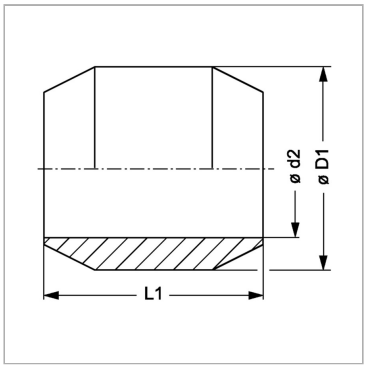

Описание

Для накидных гаек A DIN 3870 и накидных винтов DIN 3871.

Артикул

Наименование	Наружный Ø трубы	L1	Ø D1	Ø d2
SRDK04MG	4	5,5	6	4
SRDK05MG	5	6,0	7	5
SRDK06MG	6	6,5	8	6
SRDK08MG	8	6,5	10	8
SRDK10MG	10	7,5	12	10
SRDK12MG	12	8,0	14	12
SRDK15MG	15	9,0	18	15
SRDK18MG	18	9,0	20	18

Ø d2 = наружный диаметр трубы

Несмотря на тщательную проверку, мы не может исключить ошибки, поэтому
мы не берем на себя ответственность за содержащуюся информаци

© hansa-flex.com.ua