# SKS IR FS

## Штекер вставной муфты

Обновлено: 04.29.24

### Характеристики

| | |
|---|---|
| **Область применения** | Общие случаи применения, например, в промышленности, строительном оборудовании, сельскохозяйственной технике и т.д. |
| **Модель** | плоск. уплотн. |
| **Соединение 1** | Внутренняя резьба BSP, цилиндрическая |
| **Форма уплотнения 1** | Для ввертной цапфы формы A, B и при необходимости формы E |
| **Норма** | ISO 16028 |
| **Совместимость с** | Stucchi |
| **Дополнительная информация** | Der angegebene Betriebsdruck bezieht sich nur auf die Kupplung und ist abhängig von den gewählten Anschlussarten. |
| **Материал** | Сталь |
| **Защита поверхности** | Гальваническое покрытие |

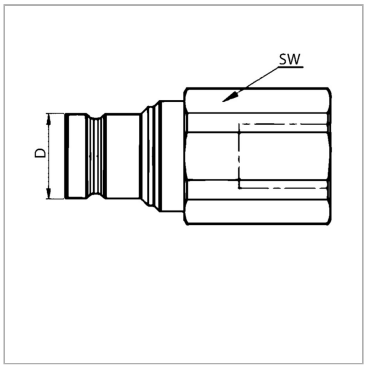


### Указания

Возможность замены муфтами по ISO 16028.

### Описание

Вставная муфта с плоским уплотнением для минимальной утечки масла и проникновения воздуха при соединении.Для высокой пропускной способности при минимальной потере давления.Подходит для использования в областях с чувствительностью к окружающей среде.

### Указание по заказу

Другие значения давления и температуры по запросу.

### Дополнительная информация

Der angegebene Betriebsdruck bezieht sich nur auf die Kupplung und ist abhängig von den gewählten Anschlussarten.

### Артикул

| Наименование | D | DN* | Соединительная резьба | Типоразмер | Рабочее давление | SW | Температура минерального масла min. | Температура минерального масла макс. | SF подсоед.* |
|---|---|---|---|---|---|---|---|---|---|
| SKS06IR1FS | 16,1 | 6 | G 1/4″ -19 | 1 | 400,0 | 22 | -30 | 100 | 4 |
| SKS10IR2FS | 19,8 | 10 | G 3/8″ -19 | 2 | 350,0 | 27 | -30 | 100 | 4 |
| SKS13IR2FS | 19,8 | 12 | G 1/2″ -14 | 2 | 350,0 | 27 | -30 | 100 | 4 |
| SKS13IR3FS | 24,5 | 12 | G 1/2″ -14 | 3 | 350,0 | 36 | -30 | 100 | 4 |
| SKS20IR3FS | 24,5 | 19 | G 3/4″ -14 | 3 | 350,0 | 36 | -30 | 100 | 4 |
| SKS20IR4FS | 27 | 19 | G 3/4″ -14 | 4 | 350,0 | 36 | -30 | 100 | 4 |
| SKS25IR5FS | 30 | 25 | G 1″ -11 | 5 | 350,0 | 41 | -30 | 100 | 4 |
| SKS32IR6FS | 36 | 31 | G 1.1/4″ -11 | 6 | 300,0 | 50 | -20 | 100 | 4 |
| SKS40IR7FS | 57 | 38 | G 1.1/2″ -11 | 7 | 200,0 | 70 | -20 | 100 | 4 |
| SKS50IR8FS | 73 | 51 | G 2″ -11 | 8 | 200,0 | 90 | -20 | 100 | 4 |

*DN = номинальный диаметр, номинальный внутренний диаметр*

*SF подсоед. = коэффициент безопасности в подсоединенном состоянии*

Несмотря на тщательную проверку, мы не может исключить ошибки, поэтому
мы не берем на себя ответственность за содержащуюся информаци



© hansa-flex.com.ua