SKS IM

Штекер вставной муфты

Обновлено: 04.29.24

Характеристики

Область применения	Общие случаи применения, например, в промышленности, строительном оборудовании, сельскохозяйственной технике и т.д.
Соединение 1	Метрическая внутренняя резьба, цилиндрическая
Норма	ISO 7241 серия A
Дополнительная информация	Der angegebene Betriebsdruck bezieht sich nur auf die Kupplung und ist abhängig von den gewählten Anschlussarten.
Материал	Сталь
Защита поверхности	Гальваническое покрытие

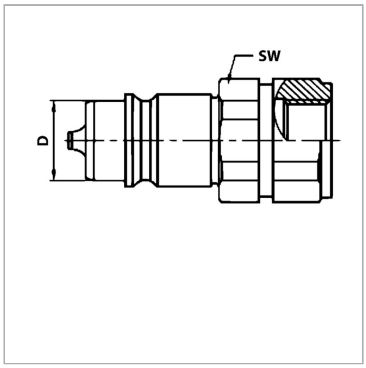

Описание

Вставные муфты обеспечивают быстрое соединение.

Указание по заказу

Другие значения давления и температуры по запросу.

Дополнительная информация

Der angegebene Betriebsdruck bezieht sich nur auf die Kupplung und ist abhängig von den gewählten Anschlussarten.

Артикул

Наименование	D	DN*	Типоразмер	Соединительная резьба	Рабочее давление	L	SW	Температура минерального масла min.	Температура минерального масла макс.	SF подсоед.*
SKS04IM1	12	5	1	M 12 x 1,5	300,0	45,0	19	-25	100	4
SKS06IM1	12	6	1	M 14 x 1,5	300,0	45,0	19	-25	100	4
SKS08IM2	17,2	8	2	M 16 x 1,5	250,0	49,0	22	-30	100	4
SKS08IM3	20,5	8	3	M 16 x 1,5	225,0	59,0	27	-25	125	4
SKS10IM2	17,2	10	2	M 18 x 1,5	300,0	49,0	22	-25	125	4
SKS10IM3	20,5	10	3	M 18 x 1,5	225,0	60,0	27	-30	100	4
SKS10IM4	29	10	4	M 18 x 1,5	225,0	63,5	36	-25	125	4
SKS13IM3	20,5	12	3	M 22 x 1,5	225,0	48,0	27	-30	100	4
SKS13IM4	29	12	4	M 22 x 1,5	225,0	63,5	36	-30	100	4
SKS20IM5	34,3	19	5	M 30 x 1,5	225,0	76,0	41	-25	125	4

DN = номинальный диаметр, номинальный внутренний диаметр

SF подсоед. = коэффициент безопасности в подсоединенном состоянии

Несмотря на тщательную проверку, мы не может исключить ошибки, поэтому
мы не берем на себя ответственность за содержащуюся информаци

© hansa-flex.com.ua