SKR VZ

2-Wege-Kugelhahn, Schmiedeausführung

Обновлено: 04.28.24

Характеристики

Соединения	Внутренняя резьба BSP, цилиндрическая
Форма уплотнения 1 + 2	Для ввертной цапфы формы A, B и при необходимости формы E
Рабочее давление	макс. 420 бар
Ход контакта	0°; 90°
Температура min.	-20 °C
Температура макс.	100 °C
Защита поверхности	galvanised Cr-VI-free
Материал	Корпус, шар и переключающий вал из стали Шаровое уплотнение из полиоксиметилена Кольцо круглого сечения из нитрильного каучука

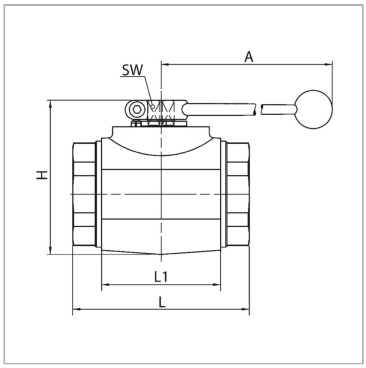

Указания

Bitte die Bedienungsanleitung für Kugelhähne beachten.Bitte die zul. Druckangaben der Verbindungselemente beachten.Abweichende Temperaturmöglichkeiten auf Anfrage

Артикул

Наименование	DN*	LW	Соединительная резьба	A	B	H	L	L1	SW	H1	H2	SF*
SKR50VZ	51	48	G 2″ -11	320	138	138	140	100	17	117	59	1,5
SKR40VZ	38	38	G 1.1/2″ -11	320	100	124	130	85	17	103	50	1,5
SKR32VZ	32	32	G 1.1/4″ -11	320	81	107	111	80	17	86	40,5	1,5

DN = номинальный диаметр, номинальный внутренний диаметр

LW = ширина очистки

SW = размер под ключ

SF = коэффициент безопасности

Несмотря на тщательную проверку, мы не может исключить ошибки, поэтому мы не берем на себя ответственность за содержащуюся информаци

© hansa-flex.com.ua