SKF STUETZRING HA

Опорное кольцо для SKF...HA

Обновлено: 04.27.24

Характеристики

Подходит для	Жесткая половина резьбовой муфты SKF...HA
Материал	PTFE (политетрафторэтилен)

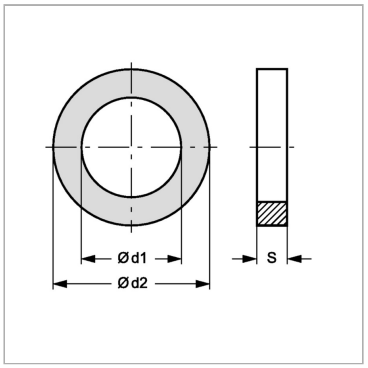

Артикул

Наименование	Типоразмер	DN*	Ø d1	Ø d2	S
SKFSTUETZRING10HA	3/8″	10	22	27,2	1,6
SKFSTUETZRING13HA	1/2″	12	26	32,3	1,6
SKFSTUETZRING20HA	3/4″	19	28	34,4	1,6
SKFSTUETZRING25HA	1″	25	38	44,3	2
SKFSTUETZRING32HA	1.1/4″	31	47	53,8	2
SKFSTUETZRING40HA	1.1/2″	38	57	63,2	2

DN = номинальный диаметр, номинальный внутренний диаметр

Несмотря на тщательную проверку, мы не может исключить ошибки, поэтому
мы не берем на себя ответственность за содержащуюся информаци

© hansa-flex.com.ua