SA DKOL

Приварной уплотнительный конус

Обновлено: 04.29.24

Характеристики

Соединение 1	Приварной штуцер для метрической трубы
Форма уплотнения 2	Наружный конус 24° с кольцом круглого сечения
Модель	Приварной уплотнительный конус
Конструкция	прямые
Норма	ISO 8434-1 DIN 3865
Материал	Сталь
Защита поверхности	Фосфатирование и смазка маслом (Znphr5f)

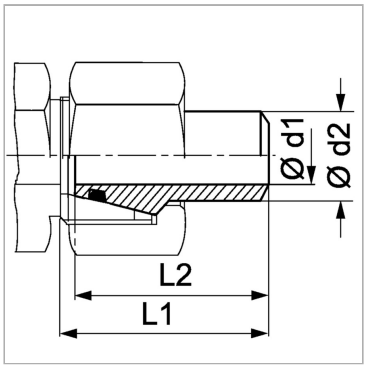

Указания

Указания по монтажу, установке, нагрузке давлением и допустимым рабочим температурам представлены в технической информации для резьбовых трубных соединений.

Артикул

Наименование	L1	L2	Ø d1	Ø d2	Рабочее давление, бар	Кольцо круглого сечения
SANW04DKOL1	32,0	30,5	4	6	PN 315	4,0 x 1,5
SANW06DKOL1	32,0	30,5	6	8	PN 315	6,0 x 1,5
SANW08DKOL1	33,5	32,5	8	10	PN 249	7,5 x 1,5
SANW10DKOL1.5	33,5	32,5	9	12	PN 315	9,0 x 1,5
SANW13DKOL2.5	35,0	34,5	10	15	PN 315	12,0 x 2,0
SANW16DKOL2.5	37,0	36,0	13	18	PN 315	15,0 x 2,0
SANW20DKOL2.5	39,5	37,5	17	22	PN 160	20,0 x 2,0
SANW25DKOL2.5	42,5	41,0	23	28	PN 160	26,0 x 2,0
SANW25DKOL3	42,5	41,0	22	28	PN 160	26,0 x 2,0
SANW32DKOL3	49,4	47,0	29	35	PN 160	32,0 x 2,5
SANW32DKOL3.5	49,5	47,0	28	35	PN 160	32,0 x 2,5
SANW40DKOL2	50,0	47,0	38	42	PN 129	38,0 x 2,5
SANW40DKOL3	50,0	47,0	36	42	PN 160	38,0 x 2,5

Серия: LL = очень легкая; L = легкая; S = тяжелая

PN = Номинальное давление (бар)

PB = макс. Рабочее давление (бар)

d2 = для наружного диаметра трубы

Несмотря на тщательную проверку, мы не может исключить ошибки, поэтому
мы не берем на себя ответственность за содержащуюся информаци

© hansa-flex.com.ua