RKF STUETZRING

Опорное кольцо для трубопроводной муфты

Обновлено: 04.28.24

Характеристики

Подходит для	Неподвижная половина трубопроводной муфты
Материал	ПВХ

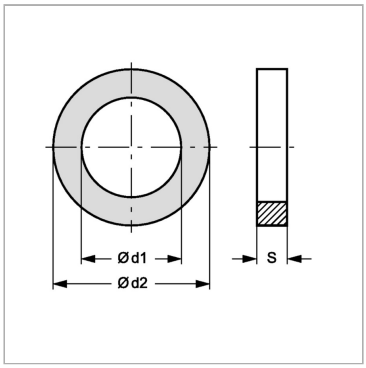

Артикул

Наименование	Типоразмер	Ø d1	Ø d2	S
RKFSTUETZRING1	1	17,5	20,8	1,0
RKFSTUETZRING2	2	20,0	23,4	1,0
RKFSTUETZRING4	4	32,0	37,2	1,0

Несмотря на тщательную проверку, мы не может исключить ошибки, поэтому
мы не берем на себя ответственность за содержащуюся информаци

© hansa-flex.com.ua