PN WEO S 45

Пресс-ниппель, WEO S, угол 45°

Обновлено: 04.29.24

Характеристики

Область применения	Пресс-ниппель для шлангов от HD 100 до HD 400, KP-, TE
Форма уплотнения 1	Цапфа с уплотнением кольцом круглого сечения
Соединение 1	Штекер WEO
Материал	Сталь
Защита поверхности	Гальваническое покрытие

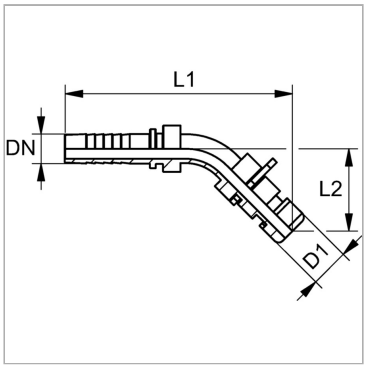

Указания

Подходящую обойму выбрать в соответствии с типом шланга.

Описание

Саморегулируется для предотвращения крутящего напряжения.

Артикул

Наименование	DN	Типоразмер	Размер	Дюймы	Рабочее давление	L2	Ø D1
PN06WEO10S45	6	1/4″	4	1/4″	350,0	27,0	10,0
PN06WEO13S45	6	3/8″	4	1/4″	350,0	30,5	13,0
PN08WEO13S45	8	3/8″	5	5/16″	350,0	31,5	13,0
PN10WEO13S45	10	3/8″	6	3/8″	350,0	31,5	13,0
PN10WEO16S45	10	1/2″	6	3/8″	350,0	33,5	16,0
PN13WEO16S45	12	1/2″	8	1/2″	350,0	36,5	16,0
PN13WEO23S45	12	3/4″	8	1/2″	350,0	45,0	23,0
PN16WEO23S45	16	3/4″	10	5/8″	350,0	49,5	23,0
PN20WEO23S45	19	3/4″	12	3/4″	350,0	49,5	23,0

DN = номинальный диаметр, номинальный внутренний диаметр

Несмотря на тщательную проверку, мы не может исключить ошибки, поэтому
мы не берем на себя ответственность за содержащуюся информаци

© hansa-flex.com.ua