PN SKE

Пресс-ниппель, измерительный шланг

Обновлено: 04.28.24

Характеристики

Область применения	Измерительная техника
Соединение 1	Метрическая гаечная резьба
Материал	Сталь
Защита поверхности	Гальваническое покрытие

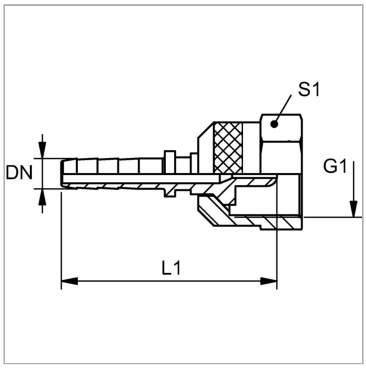

Указания

Соответствующая обойма: PMH 102.PN 02 SKE 12 без шестигранника.

Артикул

Наименование	DN	Размер	Дюймы	G1	L1	S1
PN02SKE	2	1	5/64″	M 16 x 2	32,5	19
PN02SKE12	2	1	5/64″	S 12,65 x 1,5	32,5	-
PN02SKE16	2	1	5/64″	M 16 x 1,5	32,5	19

DN = номинальный диаметр, номинальный внутренний диаметр

Несмотря на тщательную проверку, мы не может исключить ошибки, поэтому
мы не берем на себя ответственность за содержащуюся информаци

© hansa-flex.com.ua