PN SFK 90

Пресс-ниппель, SFK, угол 90°

Обновлено: 04.29.24

Характеристики

Область применения	Пресс-ниппель для шлангов от HD 100 до HD 400, KP-, TE
Форма уплотнения 1	Плоское уплотнение с кольцом круглого сечения SF
Соединение 1	Фланцевое соединение SAE для Komatsu
Подходит для	Komatsu
Материал	Сталь
Защита поверхности	Гальваническое покрытие

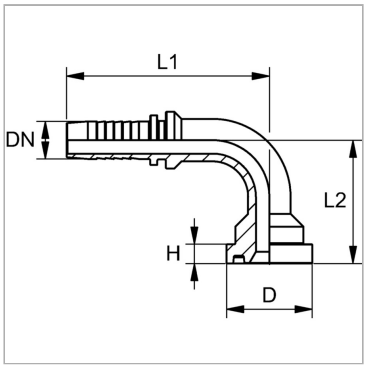

Указания

Подходящую обойму выбрать в соответствии с типом шланга.

Артикул

Наименование	DN	Размер фланца	Размер	Дюймы	Рабочее давление	D	H	L1	L2
PN16SFK90	16	5/8″	10	5/8″	350,0	34,0	8,1	91,0	56,0

DN = номинальный диаметр, номинальный внутренний диаметр

Несмотря на тщательную проверку, мы не может исключить ошибки, поэтому
мы не берем на себя ответственность за содержащуюся информаци

© hansa-flex.com.ua