PN MMA 90

Пресс-ниппель, измерительный шланг, угол 90°

Обновлено: 04.29.24

Характеристики

Соединение 1	Гаечная резьба BSP с соединением для манометра
Материал	Сталь
Защита поверхности	Гальваническое покрытие

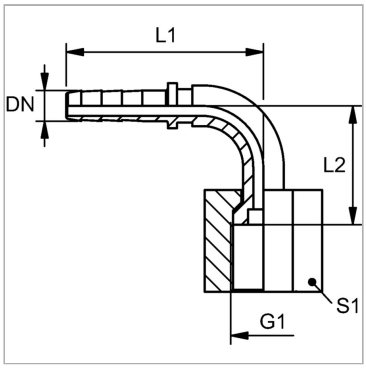

Указания

Соответствующая обойма: PMH 102.

Артикул

Наименование	DN	Размер	Дюймы	G1	L1	L2	S1
PN02MMA1/490	2	1	5/64″	G 1/4″ -19	38,0	25,0	17
PN02MMA1/290	2	1	5/64″	G 1/2″ -14	41,5	38,5	27

DN = номинальный диаметр, номинальный внутренний диаметр

Несмотря на тщательную проверку, мы не может исключить ошибки, поэтому
мы не берем на себя ответственность за содержащуюся информаци

© hansa-flex.com.ua