PN AFLF 45 / PN AFSF 45

Пресс-ниппель, DKFM, угол 45°

Обновлено: 05.09.24

Характеристики

Область применения	Пресс-ниппель для шлангов от HD 100 до HD 400, KP-, TE
Форма уплотнения 1	Наружный конус 24° для метрической трубы французской серии.
Соединение 1	Метрическая гаечная резьба
Сокращение	DKFM
Серия	франц. (метрическая труба)
Материал	Сталь
Защита поверхности	Гальваническое покрытие

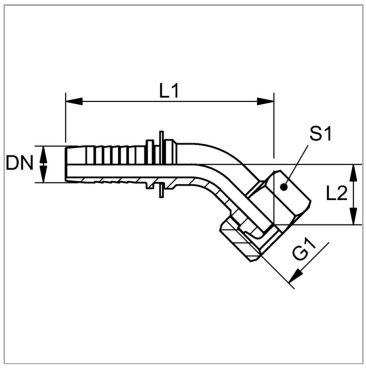

Указания

Подходящую обойму выбрать в соответствии с типом шланга.

Артикул

Наименование	DN	Размер	Дюймы	G1	Рабочее давление	Для наружного Ø трубы	L1	L2	S1
PN20AFLF45	19	12	3/4″	M 30 x 1,5	250,0	22	123,0	33,0	36
PN25AFLF45	25	16	1″	M 36 x 1,5	160,0	28	148,0	39,0	46
PN16AFSF45	16	10	5/8″	M 27 x 1,5	250,0	20	100,0	27,0	36
PN20AFSF45	19	12	3/4″	M 30 x 1,5	250,0	25	123,0	33,0	41
PN25AFSF45	25	16	1″	M 39 x 1,5	160,0	30	149,0	40,0	46

DN = номинальный диаметр, номинальный внутренний диаметр

Несмотря на тщательную проверку, мы не может исключить ошибки, поэтому
мы не берем на себя ответственность за содержащуюся информаци

© hansa-flex.com.ua