PN ABK 90

Пресс-ниппель, DKR в сборе, угол 90°

Обновлено: 04.27.24

Характеристики

Область применения	Пресс-ниппель для шлангов от HD 100 до HD 400, KP-, TE
Форма уплотнения 1	Наружный конус 60°
Соединение 1	Гаечная резьба BSP
Дополнение к модели	Компактная форма
Сокращение	DKR
Материал	Сталь
Защита поверхности	Гальваническое покрытие
Норма	BS 5200

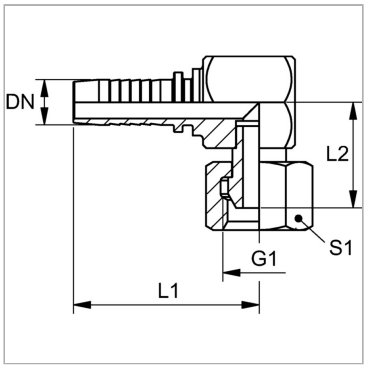

Указания

Подходящую обойму выбрать в соответствии с типом шланга.

Артикул

Наименование	DN	Размер	Дюймы	G1	Рабочее давление	L1	L2	S1
PN04ABK90	5	3	3/16″	G 1/8″ -28	350,0	47,0	17,0	14
PN06ABK90	6	4	1/4″	G 1/4″ -19	400,0	50,0	20,0	19
PN06ABK1090	6	4	1/4″	G 3/8″ -19	400,0	53,5	23,0	22
PN08ABK1090	8	5	5/16″	G 3/8″ -19	400,0	54,0	23,0	22
PN10ABK0690	10	6	3/8″	G 1/4″ -19	400,0	52,0	20,0	19
PN10ABK90	10	6	3/8″	G 3/8″ -19	400,0	55,5	23,0	22
PN10ABK1390	10	6	3/8″	G 1/2″ -14	350,0	57,6	26,0	27
PN13ABK90	12	8	1/2″	G 1/2″ -14	350,0	59,6	26,0	27
PN16ABK90	16	10	5/8″	G 5/8″ -14	350,0	64,1	27,0	30
PN20ABK90	19	12	3/4″	G 3/4″ -14	315,0	74,8	32,0	32
PN25ABK90	25	16	1″	G 1″ -11	250,0	92,2	36,0	38

DN = номинальный диаметр, номинальный внутренний диаметр

Несмотря на тщательную проверку, мы не может исключить ошибки, поэтому
мы не берем на себя ответственность за содержащуюся информаци

© hansa-flex.com.ua