PN 02 HJ

Пресс-ниппель, AGJ

Обновлено: 04.29.24

Характеристики

Область применения	Измерительная техника
Форма уплотнения 1	Наружный конус 74°
Соединение 1	Наружная резьба UN/UNF
Сокращение	AGJ
Материал	Сталь
Защита поверхности	Гальваническое покрытие
Норма	ISO 8434-2

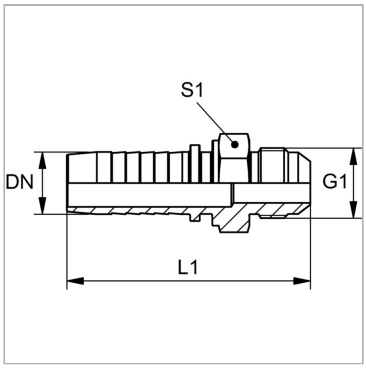

Указания

Соответствующая обойма: PMH 102.

Артикул

Наименование	DN	Размер	Дюймы	G1	L1	S1
PN02HJ04	2	1	5/64″	3/8" -24 UNF	34,0	12
PN02HJ06	2	1	5/64″	7/16″ -20 UNF	34,5	12
PN02HJ08	2	1	5/64″	1/2″ -20 UNF	36,0	14

DN = номинальный диаметр, номинальный внутренний диаметр

Несмотря на тщательную проверку, мы не может исключить ошибки, поэтому
мы не берем на себя ответственность за содержащуюся информаци

© hansa-flex.com.ua