PN 02 B 90

Пресс-ниппель, RGN, угол 90°

Обновлено: 04.28.24

Характеристики

Область применения	Измерительная техника
Форма уплотнения 1	Уплотнение медным кольцом
Соединение 1	Проушина для метрического полого винта
Сокращение	RGN
Материал	Сталь
Защита поверхности	Гальваническое покрытие
Норма	DIN 7642

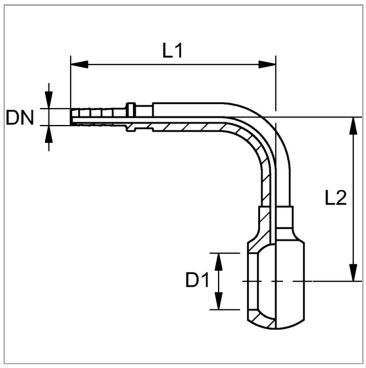

Указания

Соответствующая обойма: PMH 102.

Артикул

Наименование	DN	Для полого винта	Размер	Дюймы	D1	L1	L2
PN02B90	2	M 8	1	5/64″	8,1	36,0	26,0
PN02B0490	2	M 10	1	5/64″	10,1	32,0	38,0

DN = номинальный диаметр, номинальный внутренний диаметр

Несмотря на тщательную проверку, мы не может исключить ошибки, поэтому
мы не берем на себя ответственность за содержащуюся информаци

© hansa-flex.com.ua