PN 02 AB

Пресс-ниппель, DKR

Обновлено: 04.27.24

Характеристики

Область применения	Измерительная техника
Форма уплотнения 1	Наружный конус 60°
Соединение 1	Гаечная резьба BSP
Сокращение	DKR
Материал	Сталь
Защита поверхности	Гальваническое покрытие
Норма	BS 5200 ISO 228-1

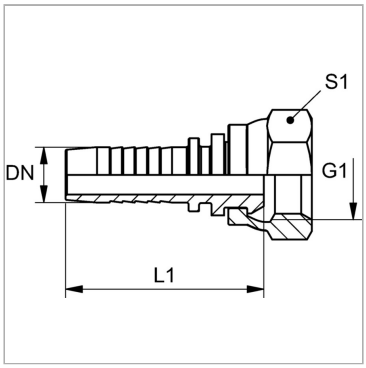

Указания

Соответствующая обойма: PMH 102.

Артикул

Наименование	DN	Размер	Дюймы	G1	L1	S1
PN02AB	2	1	5/64″	G 1/8″ -28	27,5	14
PN02AB06	2	1	5/64″	G 1/4″ -19	29,0	17

DN = номинальный диаметр, номинальный внутренний диаметр

Несмотря на тщательную проверку, мы не может исключить ошибки, поэтому
мы не берем на себя ответственность за содержащуюся информаци

© hansa-flex.com.ua