PAY 500 HN

Pressarmatur, AGN

Обновлено: 04.28.24

Характеристики

Форма уплотнения 1	Резьбовое уплотнение, дополнительный внутренний конус 60°.
Соединение 1	Наружная резьба NPT
Материал	Сталь
Сокращение	AGN
Защита поверхности	Гальваническое покрытие

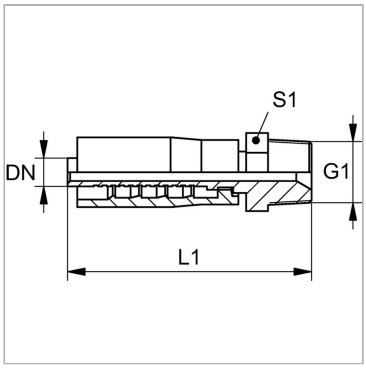

Комплект поставки

Прессуемый ниппель + прессуемая обойма

Артикул

Наименование	DN	Размер	Дюймы	G1	Рабочее давление	L1	S1
PAY506HN	6	4	1/4″	1/4" -18 NPT	700,0	61,5	15
PAY506HN10	6	4	1/4″	3/8" -18 NPT	700,0	65,1	19
PAY508HN10	8	5	5/16″	3/8" -18 NPT	700,0	68,0	19
PAY510HN	10	6	3/8″	3/8" -18 NPT	700,0	72,1	19
PAY513HN	12	8	1/2″	1/2″ -14 NPT	590,0	84,5	24
PAY520HN	19	12	3/4″	3/4″ -14 NPT	450,0	90,5	27
PAY525HN	25	16	1″	1″ -11,5 NPT	315,0	106,0	36

DN = номинальный диаметр, номинальный внутренний диаметр

Несмотря на тщательную проверку, мы не может исключить ошибки, поэтому
мы не берем на себя ответственность за содержащуюся информаци

© hansa-flex.com.ua