PAY 300 SF6 90

Пресс-арматура, SFS, угол 90°

Обновлено: 04.29.24

Характеристики

Форма уплотнения 1	flachdichtend mit SAEO-Ring
Соединение 1	Фланцевое соединение SAE 6000 PSI
Материал	Сталь
Норма	SAE J 518 ISO 6162-2
Сокращение	SFS
Защита поверхности	Гальваническое покрытие

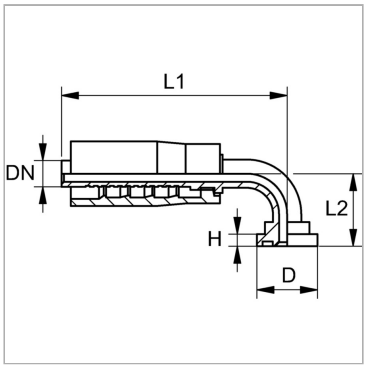

Комплект поставки

Прессуемый ниппель + прессуемая обойма

Артикул

Наименование	DN	Размер фланца	Размер	Дюймы	D	H	L1	L2
PAY320SF690	19	3/4″	12	3/4″	41,3	8,8	116,5	63,0
PAY325SF690	25	1″	16	1″	47,6	9,5	116,0	75,0
PAY332SF690	31	1.1/4″	20	1.1/4″	54,0	10,3	165,0	91,0

DN = номинальный диаметр, номинальный внутренний диаметр

Несмотря на тщательную проверку, мы не может исключить ошибки, поэтому
мы не берем на себя ответственность за содержащуюся информаци

© hansa-flex.com.ua