PAY 300 HS

Пресс-арматура, CES

Обновлено: 04.27.24

Характеристики

Форма уплотнения 1	Внутренний конус 24°
Соединение 1	Метрическая наружная резьба, цилиндрическая
Материал	Сталь
Норма	ISO 8434-1
Сокращение	CES
Защита поверхности	Гальваническое покрытие

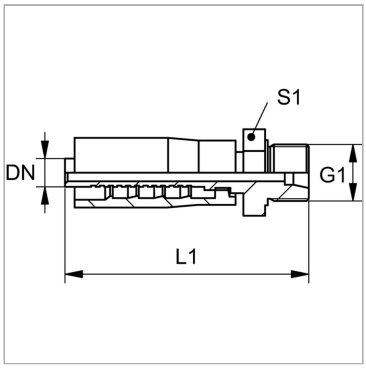

Комплект поставки

Прессуемый ниппель + прессуемая обойма

Артикул

Наименование	DN	Размер	Дюймы	G1	Для наружного Ø трубы	L1	S1
PAY306HS	6	4	1/4″	M 18 x 1,5	10	65,0	19
PAY308HS	8	5	5/16″	M 20 x 1,5	12	62,0	22
PAY310HS	10	6	3/8″	M 22 x 1,5	14	71,0	22
PAY313HS	12	8	1/2″	M 24 x 1,5	16	74,0	24
PAY316HS	16	10	5/8″	M 30 x 2	20	88,0	30
PAY320HS	19	12	3/4″	M 36 x 2	25	90,0	36
PAY325HS	25	16	1″	M 42 x 2	30	92,0	46

DN = номинальный диаметр, номинальный внутренний диаметр

Несмотря на тщательную проверку, мы не может исключить ошибки, поэтому
мы не берем на себя ответственность за содержащуюся информаци

© hansa-flex.com.ua