PAY 300 AJ

Пресс-арматура, DKJ

Обновлено: 04.29.24

Характеристики

Форма уплотнения 1	Внутренний конус 74°
Соединение 1	Гаечная резьба UN/UNF
Материал	Сталь
Норма	ISO 8434-2
Сокращение	DKJ
Защита поверхности	Гальваническое покрытие

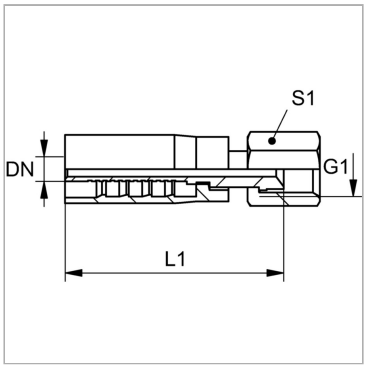

Комплект поставки

Прессуемый ниппель + прессуемая обойма

Артикул

Наименование	DN	Размер	Дюймы	G1
PAY306AJ	6	4	1/4″	7/16″ -20 UNF
PAY310AJ	10	6	3/8″	9/16″ -18 UNF
PAY310AJ13	10	6	3/8″	3/4″ -16 UNF
PAY313AJ	12	8	1/2″	3/4″ -16 UNF
PAY313AJ16	12	8	1/2″	7/8″ -14 UNF
PAY316AJ	16	10	5/8″	7/8″ -14 UNF
PAY320AJ	19	12	3/4″	1.1/16" -12 UN
PAY325AJ	25	16	1″	1.5/16″ -12 UN
PAY325AJ32	25	16	1″	1.5/8″ -12 UN
PAY332AJ	31	20	1.1/4″	1.5/8″ -12 UN

DN = номинальный диаметр, номинальный внутренний диаметр

Несмотря на тщательную проверку, мы не может исключить ошибки, поэтому
мы не берем на себя ответственность за содержащуюся информаци

© hansa-flex.com.ua