PAY 300 AF 90

Пресс-арматура, DKF, угол 90°

Обновлено: 04.27.24

Характеристики

Форма уплотнения 1	Наружный конус 24° для дюймовой трубы французской серии.
Соединение 1	Метрическая гаечная резьба
Материал	Сталь
Сокращение	DKF
Защита поверхности	Гальваническое покрытие

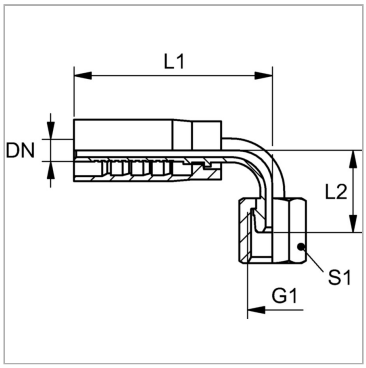

Комплект поставки

Прессуемый ниппель + прессуемая обойма

Артикул

Наименование	DN	Размер	Дюймы	G1	L1	L2	Для наружного Ø трубы мм	S1
PAY325AF90	25	16	1″	M 45 x 1,5	116,0	74,0	33,50	55

DN = номинальный диаметр, номинальный внутренний диаметр

Несмотря на тщательную проверку, мы не может исключить ошибки, поэтому
мы не берем на себя ответственность за содержащуюся информаци

© hansa-flex.com.ua