# PA 700 SF6 PLUS

## Пресс-арматура, SFS

Обновлено: 04.29.24

### Характеристики

| | |
|---|---|
| **Область применения** | Прессуемая арматура для шлангов HD 700 PLUS |
| **Форма уплотнения 1** | flachdichtend mit SAEO-Ring |
| **Соединение 1** | Фланцевое соединение SAE 6000 PSI |
| **Сокращение** | SFS |
| **Способ заделки** | С защитой от вырывания (Interlok) |
| **Материал** | Сталь |
| **Защита поверхности** | Гальваническое покрытие |
| **Норма** | SAE J 518<br>ISO 6162-2 |

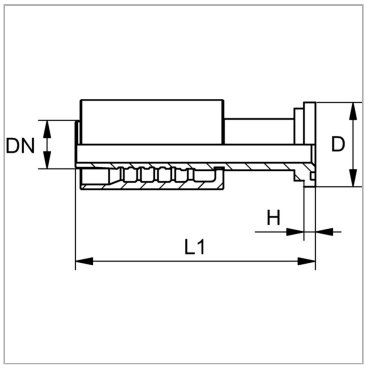


### Комплект поставки

Прессуемый ниппель + прессуемая обойма

### Артикул

| Наименование | DN | Размер фланца | Размер | Дюймы | Рабочее давление | D | H | L1 |
|---|---|---|---|---|---|---|---|---|
| PA720SF6PLUS | 19 | 3/4″ | 12 | 3/4″ | 420,0 | 41,3 | 8,8 | 110,6 |
| PA720SF625PLUS | 19 | 1″ | 12 | 3/4″ | 420,0 | 47,6 | 9,6 | 118,2 |
| PA725SF620PLUS | 25 | 3/4″ | 16 | 1″ | 420,0 | 41,3 | 9,6 | 141,4 |
| PA725SF6PLUS | 25 | 1″ | 16 | 1″ | 420,0 | 47,6 | 9,6 | 134,0 |
| PA725SF632PLUS | 25 | 1.1/4″ | 16 | 1″ | 420,0 | 54,0 | 10,5 | 134,9 |
| PA732SF625PLUS | 31 | 1″ | 20 | 1.1/4″ | 420,0 | 47,6 | 9,6 | 166,4 |
| PA732SF6PLUS | 31 | 1.1/4″ | 20 | 1.1/4″ | 420,0 | 54,0 | 10,5 | 145,2 |
| PA732SF6L115PLUS | 31 | 1.1/4″ | 20 | 1.1/4″ | 420,0 | 54,0 | 10,5 | 189,9 |
| PA732SF640PLUS | 31 | 1.1/2″ | 20 | 1.1/4″ | 420,0 | 63,5 | 12,6 | 162,0 |
| PA740SF6PLUS | 38 | 1.1/2″ | 24 | 1.1/2″ | 420,0 | 63,5 | 12,6 | 203,0 |
| PA750SF6PLUS | 51 | 2″ | 32 | 2″ | 420,0 | 79,4 | 12,6 | 200,8 |

*DN = номинальный диаметр, номинальный внутренний диаметр*

Несмотря на тщательную проверку, мы не может исключить ошибки, поэтому
мы не берем на себя ответственность за содержащуюся информаци



© hansa-flex.com.ua